Koramic

VHV
BLEU FUME
e.c.a. Entro - Torhout

VHV

Une tuile galbée à pureau variable
et une gamme unique de coloris

UNE POSE RAPIDE ET UNE FIXATION STABLE

La VHV présente un galbe qui se transforme de façon harmonieuse en une jolie vague ondoyante. L'avant de cette vague est arrondi. La VHV se pose vite et bien. Grâce au double emboîtement de tête, au double emboîtement latéral, au pureau variable et au double talon de fixation à l'arrière de la tuile, la tuile est nettement stable, ce qui permet au couvreur de travailler vite. Ces talons permettent également de fixer les tuiles sciées autour des noues et des interruptions dans la toiture.

LE PUREAU VARIABLE: PRATIQUE POUR LA RENOVATION

Afin de rendre la VHV encore plus appropriée pour les rénovations, elle est pourvue d'un emboîtement de tête variable sur 20 mm, également appelé pureau variable. Pour la rénovation de bâtiments, la longueur de toiture est une donnée fixe. Il peut dès lors arriver que, lors de la pose d'une nouvelle toiture, on n'aboutisse pas toujours à une tuile complète et que l'on doive, par exemple, scier à mesure la rangée supérieure de tuiles. Si cela nécessite des heures de travail supplémentaire, cela résulte aussi en une apparence moins esthétique de la toiture. Le pureau variable de la VHV permet de faire aboutir les mesures des lattes sur des tuiles entières. En cas de rénovation, ce pureau variable permet encore de réaliser d'autres économies, car, si le lattage existant est encore en bon état et si l'écartement des lattes de l'ancienne toiture s'inscrit dans la distance réglable des nouvelles tuiles, celles-ci pourront être placées immédiatement. La VHV se pose sans problème sur tout pureau situé entre 285 et 305 mm. Avantage supplémentaire pour les rénovations de toiture de maisons habitées: l'ouvrage sera plus rapidement fermé. Quant aux nouvelles constructions, les petites imperfections dues à une pose imprécise des lattes ne seront guère perceptibles grâce au pureau variable.

PUREAU VARIABLE

11 COLORIS DIFFERENTS DONT 9 EMAILLES

La VHV est disponible dans pas moins de 11 coloris, dont 8 versions émaillées et une version bleu fumé. La gamme VHV comprend des exemplaires émaillés tant brillants que mats. On a le choix. Le coloris un rien particulier de la gamme émaillée de VHV est "bleu nuit émaillé", un émaillé bleu profond d'une beauté extraordinaire. La gamme de coloris émaillés de VHV convient particulièrement pour les projets de constructions commerciales.

UNE PROTECTION CONTRE LES ALGUES ET LES MOUSSES

L'émaillage, une spécialité de Koramic, est l'apport d'une suspension vitrifiée sur la tuile sèche non cuite. Lors de la cuisson, la suspension appliquée fusionne dans la tuile jusqu'à l'obtention d'une véritable couche de verre. Cette couche vitrifiée dure, lisse et non poreuse confère à la tuile une protection exceptionnelle contre le développement des algues.

LES GARANTIES DE QUALITE DE KORAMIC

Nos tuiles répondent parfaitement à la norme de production européenne EN 1304, ce qui leur assure la marque de qualité BENOR. Ce label de qualité garantit l'aspect, la stabilité dimensionnelle et la régularité de forme, la résistance à la flexion, l'imperméabilité et la résistance au gel. En outre, la certification ISO 9001 garantit la mise en œuvre d'un système de qualité très strict lors du développement, de la production et de la commercialisation de nos tuiles en terre cuite. C'est la raison pour laquelle Koramic assure une garantie de 30 ans sur la résistance au gel pour toutes ses tuiles et tous ses accessoires. Cette garantie exceptionnellement longue et étendue implique la livraison et les frais de pose gratuits des tuiles à remplacer.

Pour bénéficier de la garantie de 30 ans sur les tuiles Koramic, les prescriptions de pose de Koramic doivent être tout à fait respectées, et en particulier les règles suivantes:

- La sous-toiture doit être correctement installée.
- Les tuiles doivent être posées sur une double structure de lattes et (contre-)lattes.
- Les lattes assurant l'aération doivent présenter une épaisseur minimale de 15 mm.
- L'entrée d'air doit être suffisante, soit par une ouverture continue de 15 mm, soit par utilisation d'une latte de pied de versant ventilante, soit par installation d'un nombre suffisant de tuiles de ventilation.
- La sortie d'air doit être suffisante, soit par utilisation de sous-faîtières Koramic sèches et ventilées, soit par utilisation d'un nombre suffisant de tuiles de ventilation, soit par une sortie d'air continue de 15 mm.

Vous pourrez retrouver nos autres conditions sur notre site internet www.wienerberger.be.

RUSTIQUE 872

NOIR BRUN
ENGOBE 737

NOIR MAT
EMAILLE 744

RUSTIQUE
EMAILLE 900

BRUN CLAIR
EMAILLE 669

BRUN
EMAILLE 670

NOIR
EMAILLE 738

VHV RUSTIQUE

Archi III - M. Lauwerijs
Nivelles

BLEU NUIT
EMAILLE 638

LIE-DE-VIN
EMAILLE MAT 613

LIE-DE-VIN
EMAILLE 614

BLEU FUME 706

Koramic

fiche technique

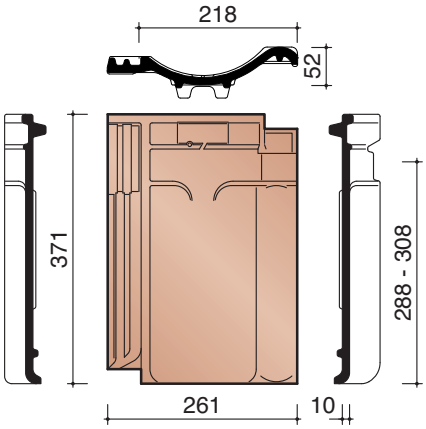

N°	DESCRIPTION	CODE REF.
1A	FAITIERE	1200
1B	ARETIER	1200
		3100
2A	FAITIERE A EMBOITEMENT AVEC FRONTON	1210
	FAITIERE A RECOUVREMENT AVEC FRONTON	1220
2B	ABOUT D'ARETIER	1260
		3110
3	TUILE DE RIVE GAUCHE	7080
	TUILE A DOUBLE BOURRELET	8050
4	TUILE DE RIVE DROITE	7090
5	TUILE MEMBRON	8200
	TUILE MEMBRON A DOUBLE BOURRELET	8250
	TUILE A BORD RECOURBE A DOUBLE BOURRELET	8350
	TUILE FAITIERE A DOUBLE BOURRELET	8550
6	TUILE MEMBRON DE RIVE GAUCHE	7280
7	TUILE MEMBRON DE RIVE DROITE	7290
8	TUILE A BORD RECOURBE	8300
9	TUILE DE RIVE GAUCHE A BORD RECOURBE	7380
10	TUILE DE RIVE DROITE A BORD RECOURBE	7390
11	TUILE FAITIERE	8500
12	TUILE FAITIERE DE RIVE GAUCHE	7580
13	TUILE FAITIERE DE RIVE DROITE	7590
14	DEMI-TUILE	8010
15	PIECE DE SOUS-FAITAGE	8140
		8160
16	TUILE A DOUILLE	8720
	MITRON	8760
17	TUILE CHATIERE	8600
	TUILE MARTINET	8660
	TUILE DE PASSAGE POUR TUYAU	8958
19	JONCTION	5140
		5500
		5520
		5540
		5560
22	PIECE D'ANGLE	8870

Définition:		Tuile galbée en terre cuite à pureau variable, double emboîtement de tête et double emboîtement latéral.
Pente minimale avec sous-toiture		
- Fleece ou Fleece Plus:		25°.
- Fleece Premium:		15°, Sous réserve de prise en considération des indications reprises dans la brochure spécifique.
Distance de lattage:		± 288 - 308 mm [EN 1024]
Largeur utile:		± 218 mm [EN 1024]
Nombre de pièces/m²:		± 14,9 - 15,9
Poids par pièce:	- Tegelen	± 2,4 kg
	- Deest	± 2,55 kg *
	- Janssen-Dings	± 2,45 kg **
Poids par m²:	- Tegelen	± 35,76 - 38,16 kg
	- Deest	± 38,00 - 40,54 kg *
	- Janssen-Dings	± 36,35 - 38,79 kg **
Résistance à la flexion:		> 1200 N [EN 538]
Facteur d'imperméabilité:		≤ 0,5 cm³/cm².d [EN 539-1]
Résistance au gel:		Ingélif [EN 539-2]
Pose:		A joints droits

Vous pouvez télécharger ces informations et beaucoup d'autres, comme des cahiers de charges, sur notre site Internet: **www.wienerberger.be**

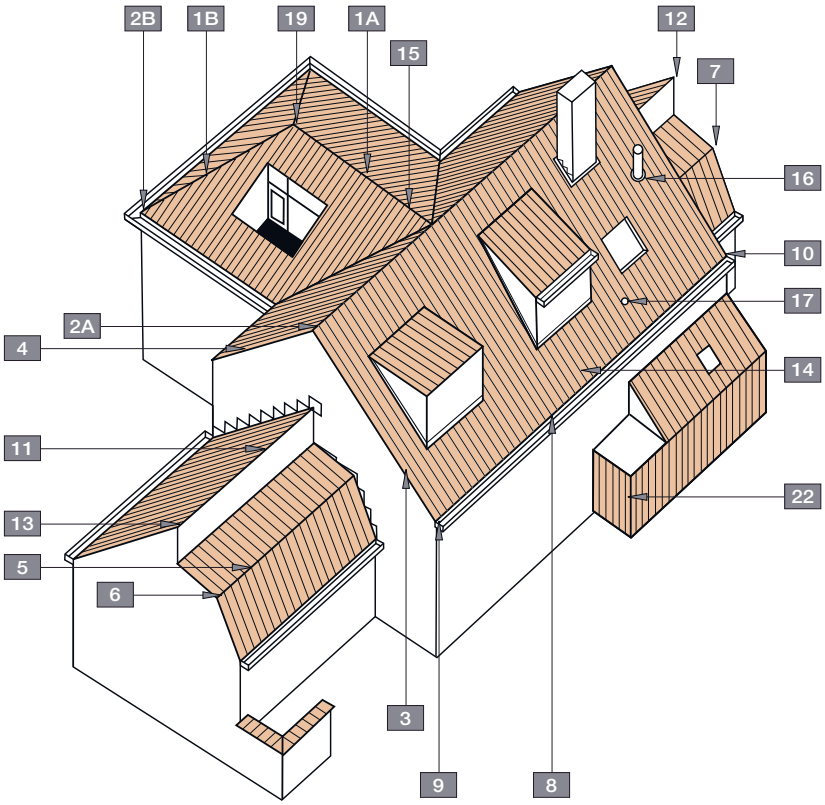

- marque de qualité BENOR et KOMO
- conforme, sur base de la EN 1304, à la norme française et allemande

ISO 9001 REGISTERED QUALITY SYSTEM • BCCA CE

VHV

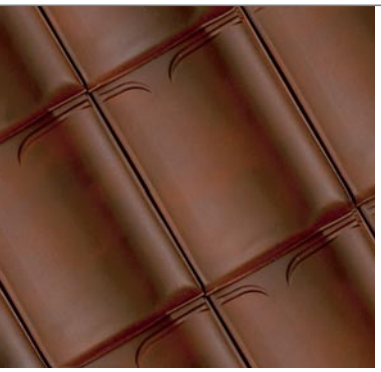

RUSTIQUE 872 *

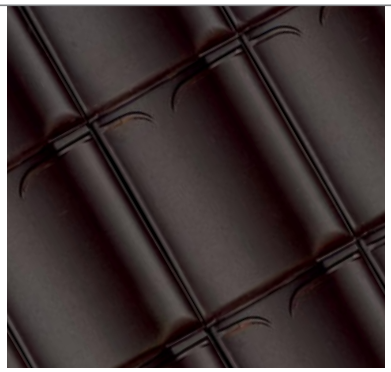

NOIR BRUN ENGOBE 737 *

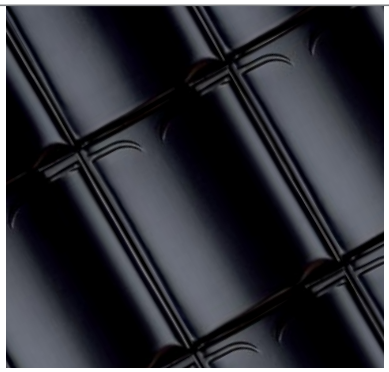

NOIR MAT EMAILLE 744 *

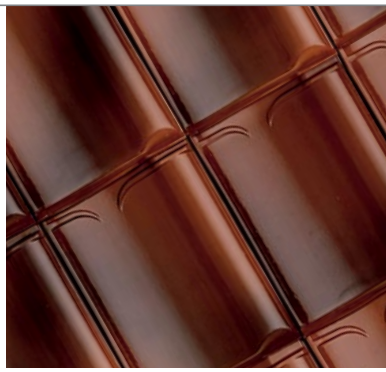

RUSTIQUE EMAILLE 900

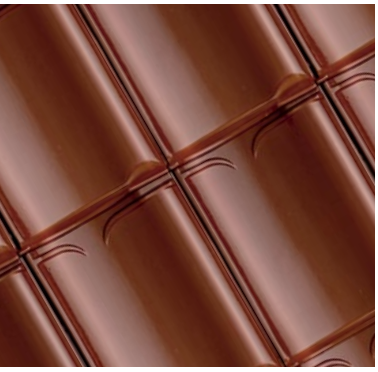

BRUN CLAIR EMAILLE 669 *

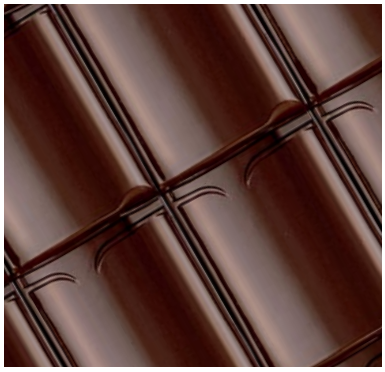

BRUN EMAILLE 670 *

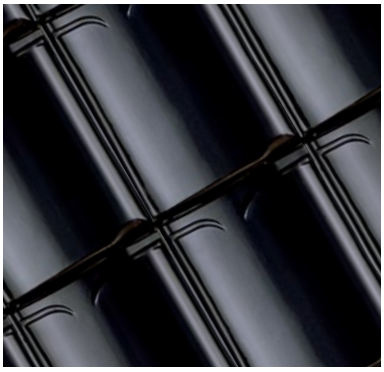

NOIR EMAILLE 738

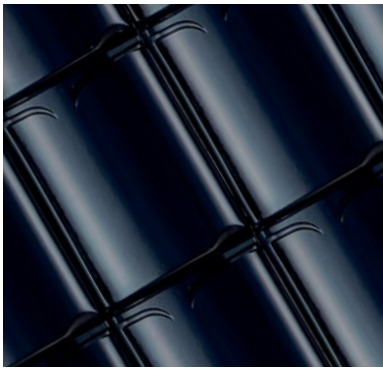

BLEU NUIT EMAILLE 638

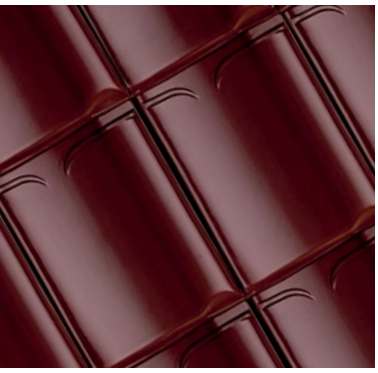

LIE-DE-VIN EMAILLE MAT 613 *

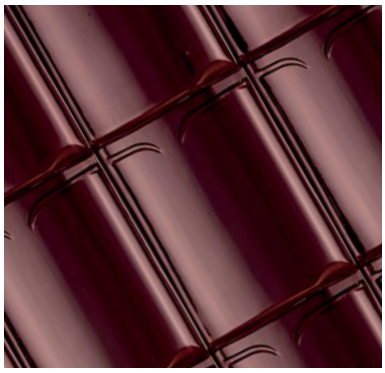

LIE-DE-VIN EMAILLE 614 *

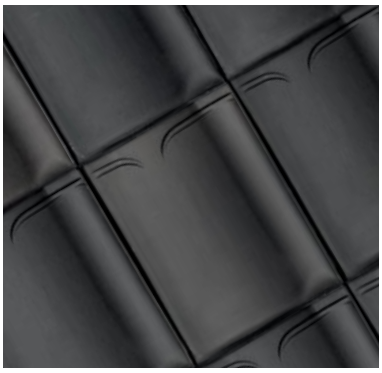

BLEU FUME 706 **

Koramic

LA CUISSON EN REDUCTION DE TUILES EN TERRE CUITE

La cuisson en réduction est une technique spéciale de cuisson pour les tuiles céramiques. Cette technique permet de fabriquer des tuiles fumées en terre cuite. Elle consiste à extraire l'oxygène lors de la cuisson des tuiles, qui prennent alors une teinte bleu gris typique jusque profondément dans la masse. Cette teinte bleu gris s'intègre parfaitement dans la nature. Un toit réalisé avec des tuiles bleu gris fumé reste discret et apporte de la tranquillité dans l'environnement. C'est ce qui rend ces tuiles si attrayantes.

UNE VASTE GAMME D'ACCESSOIRES POUR UNE TOITURE IMPECCABLE

Tuiles de rive, faîtières, arêtiers,... etc. Ce ne sont que quelques exemples de l'assortiment d'accessoires. Ces accessoires céramiques garantissent non seulement une finition technique parfaite de votre toit, mais ils lui donnent aussi un caractère propre tout en contribuant à son esthétique générale. Outre les accessoires céramiques, Koramic propose une gamme complète d'accessoires techniques. Indispensables, souvent invisibles sur le toit, ils sont utilisés pour l'ancrage des tuiles, l'étanchéité du toit et la ventilation de l'espace entre les tuiles et la sous-toiture. La gamme comprend notamment des sous-faîtières de ventilation pour la finition des faîtières et des arêtiers, des crochets de fixation et des clous, des crochets pour faîtières, des supports de lattes faîtières, des écrans de protection contre la pénétration d'oiseaux,... etc.

1 VHV
NOIR MAT EMAILLE

Bureau d'arch. KREJO
Arch. J. Bex
Alken

2 VHV
BLEU FUME

Arch. G. Smets - Gingelom

3 VHV
NOIR BRUN ENGOBE

Arch. R. Laureyssens
Kasterlee - Lichtaart

Koramic

plans de pose

Plan de pose longitudinale de la toiture au niveau de la faîtière

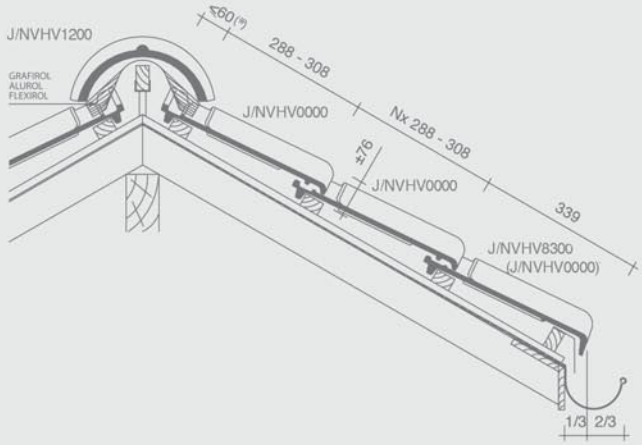

Plan de pose transversale de la toiture au niveau de la tuile de rive

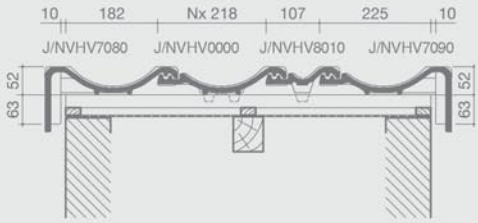

Plan de pose longitudinale de la toiture au niveau de la faîtière - avec tuile sous-faîtière

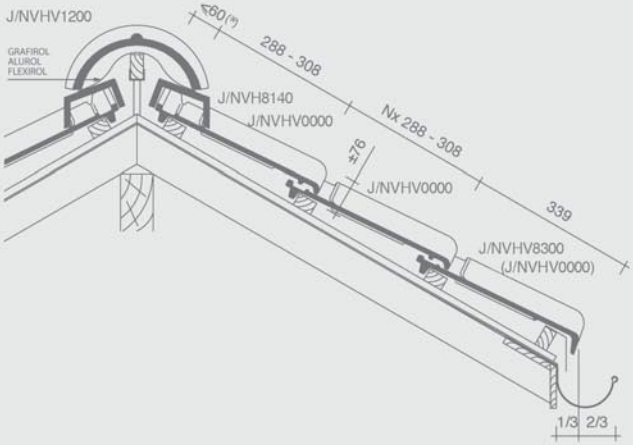

Plan de pose transversale de la toiture avec tuile double bourrelet

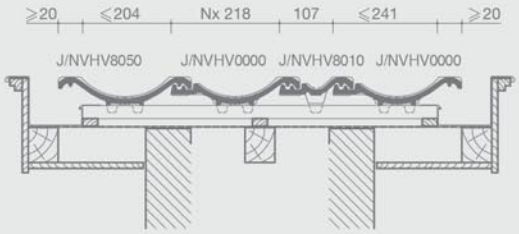

Plan de pose transversale de la toiture au niveau de la faîtière

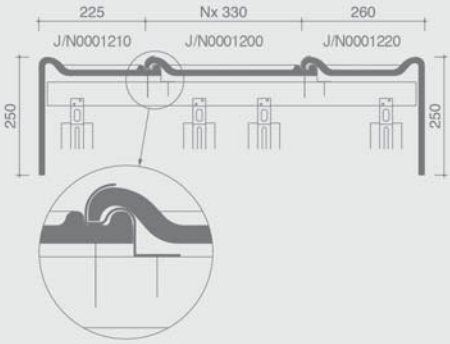

Plan de pose longitudinale de la toiture au niveau de la tuile faîtière

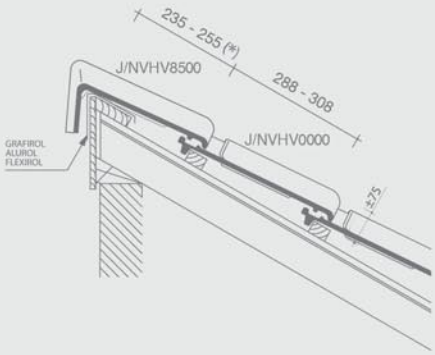

Vous pouvez télécharger ces plans de pose sur notre site Internet: **www.wienerberger.be**

(*) La distance dépend de l'inclinaison de la toiture ainsi que de la section des lattes et contre-lattes, et doit donc être déterminée sur place.

Plan de pose longitudinale de la toiture au niveau de la tuile membron

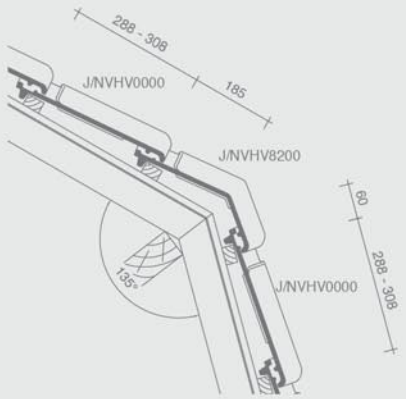

Dessin 3D bardage avec coupe

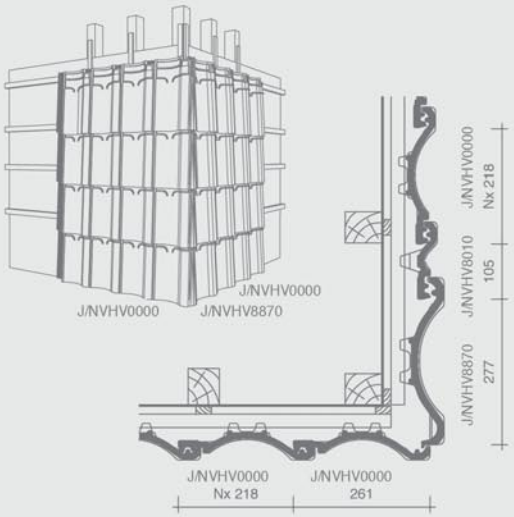

1 VHV
BLEU FUME

2 VHV
NOIR EMAILLE

Arch. J.P. Bessemans
Tongeren

Koramic

faîtières et arêtiers

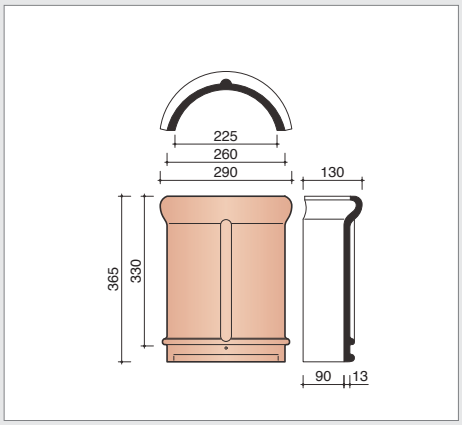

J/N0001200 *3 pièces/m crt*
Faîtière/arêtier demi-rond(e) - 225 mm

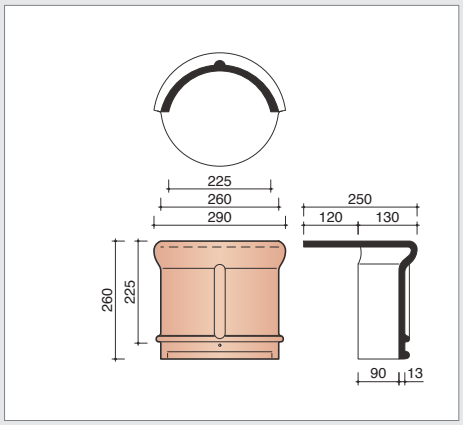

J/N0001210
Faîtière demi-ronde à emboîtement
avec fronton - 225 mm

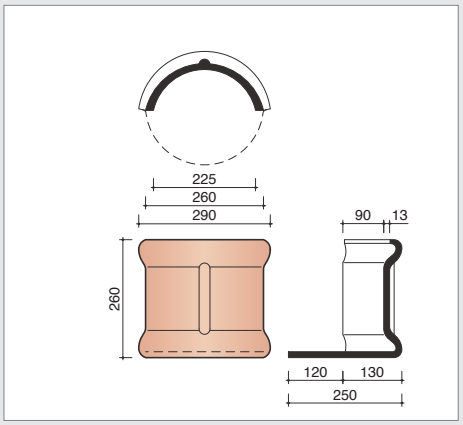

J/N0001220
Faîtière demi-ronde à recouvrement
avec fronton - 225 mm

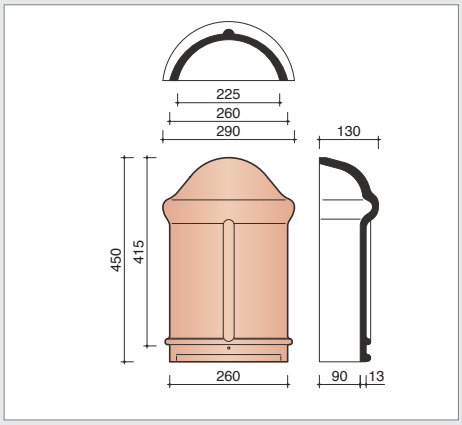

J/N0001260
About d'arêtier demi-rond - 225 mm

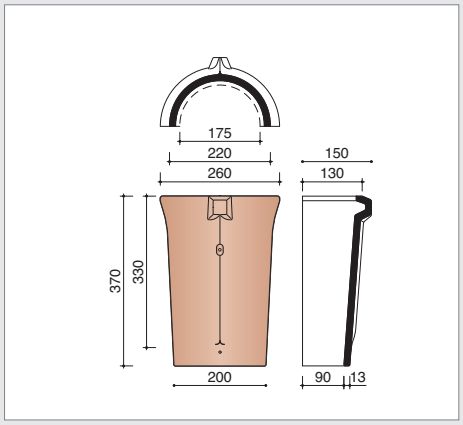

J/N0003100 *3 stuks/lm*
Arêtier conique

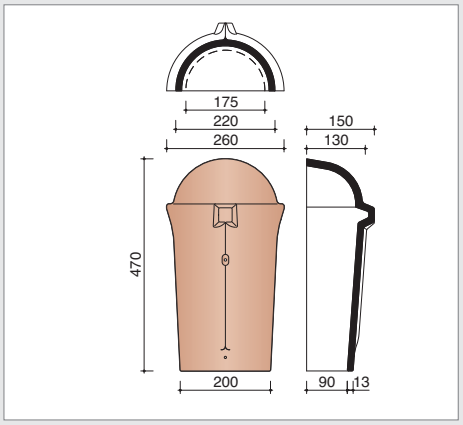

J/N0003110
About d'arêtier conique

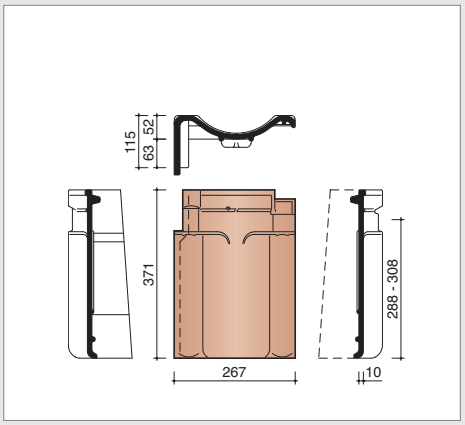

J/NVHV7080 *3,3 pièces/m crt*
Tuile de rive gauche

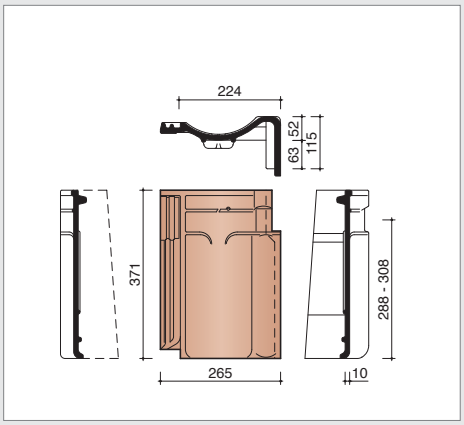

J/NHV7090 *3,3 pièces/m crt*
Tuile de rive droite

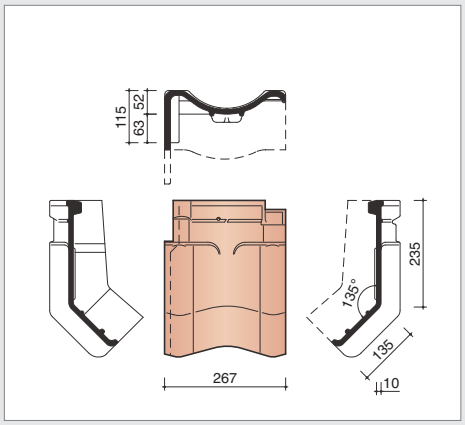

J/NVHV7280
Tuile membron de rive gauche

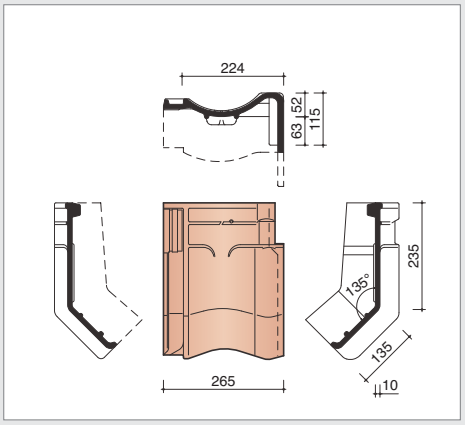

J/NVHV7290
Tuile membron de rive droite

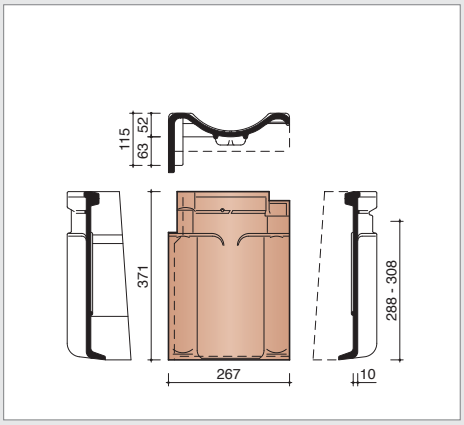

J/NVHV7380
Tuile de rive gauche à bord recourbé

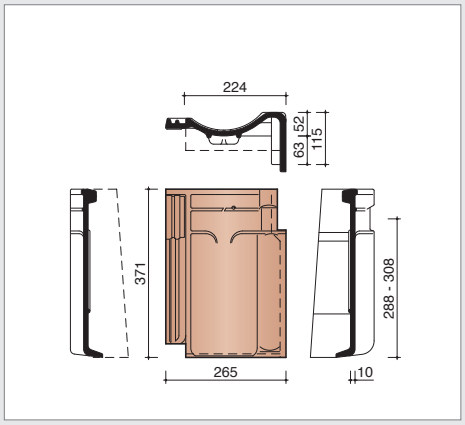

J/NVHV7390
Tuile de rive droite à bord recourbé

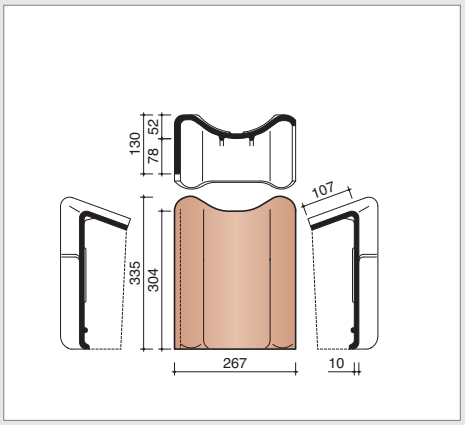

J/NVHV7580
Tuile faîtière de rive gauche

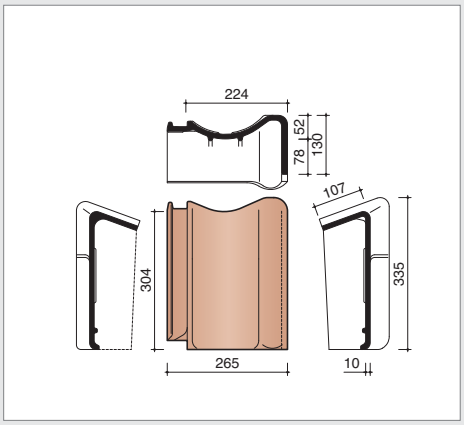

J/NVHV7590
Tuile faîtière de rive droite

accessoires divers

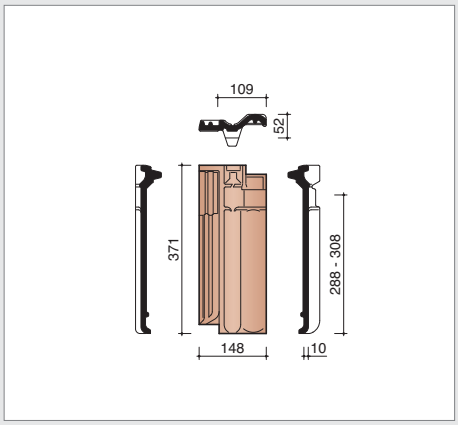

J/NVHV8010 *3,3 pièces/m crt*
Demi-tuile

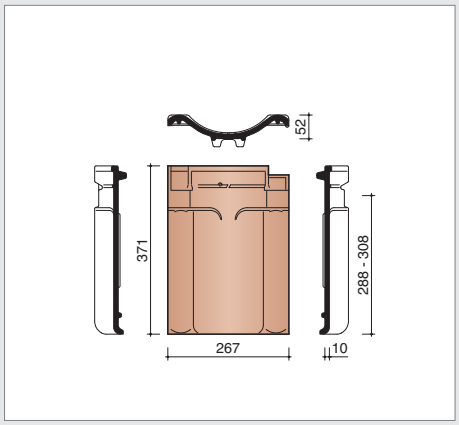

J/NVHV8050 *3,3 pièces/m crt*
Tuile à double bourrelet

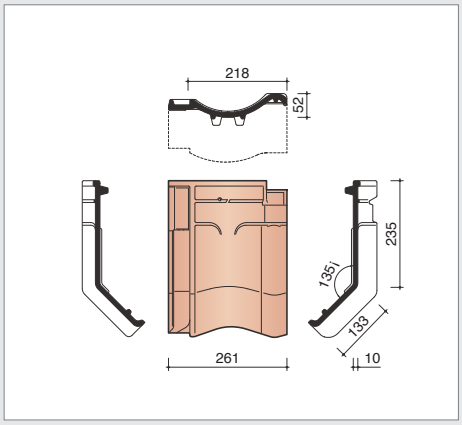

J/NVHV8200 *4,6 pièces/m crt*
Tuile membron 135°

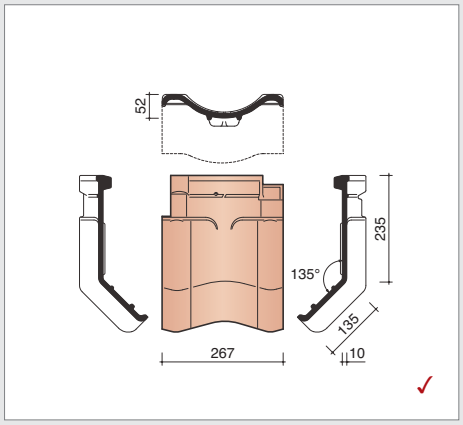

J/NVHV8250
Tuile membron à double bourrelet

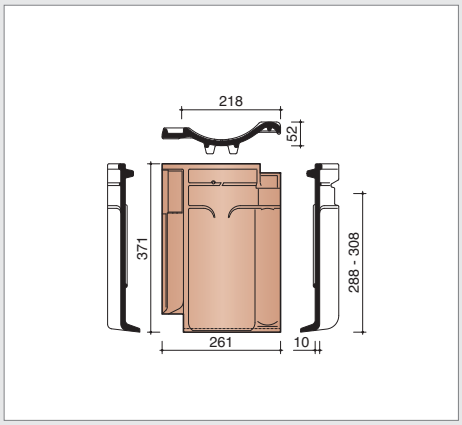

J/NVHV8300 *4,6 pièces/m crt*
Tuile à bord recourbé

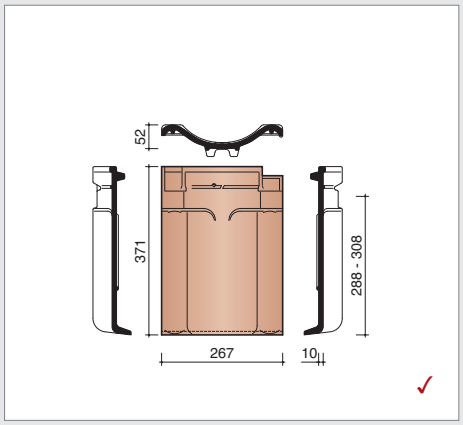

J/NVHV8350
Tuile à bord recourbé et à double bourrelet

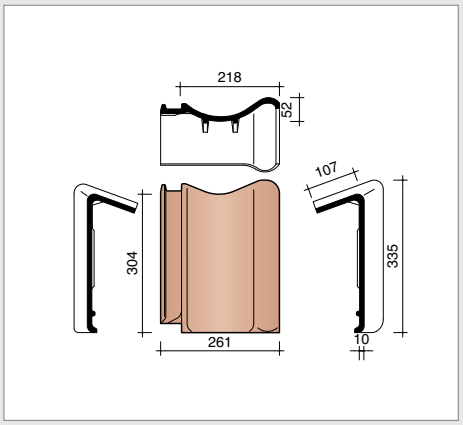

J/NVHV8500 *4,6 pièces/m crt*
Tuile faîtière

✓ délai de livraison sur demande

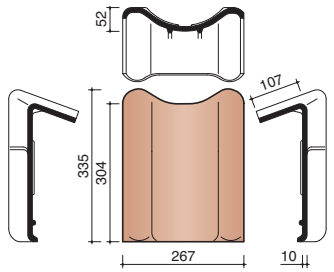

✓

J/NVHV8550
Tuile faîtière à double bourrelet

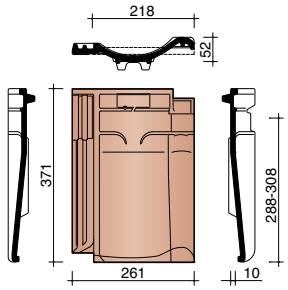

J/NVHV8640
Tuile de ventilation/passage de crochets
avec grille synthétique - 25 cm²

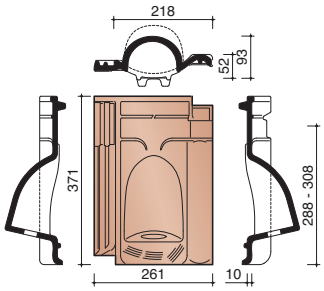

J/NVHV8660
Tuile martinet

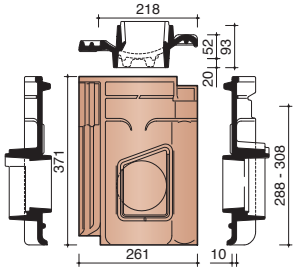

J/NVHV8720
Tuile à douille Ø 100 mm
incl. module de connexion + réducteur

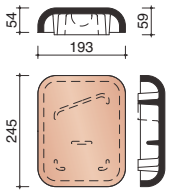

J/N0008760
Mitron pour tuile à douille Ø 100 mm
avec système de fixation à ressorts

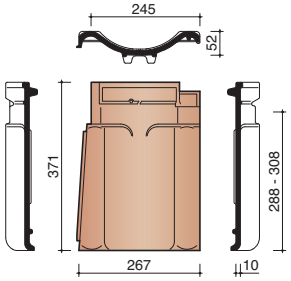

✓

J/NVHV8870
Pièce d'angle (bardage)

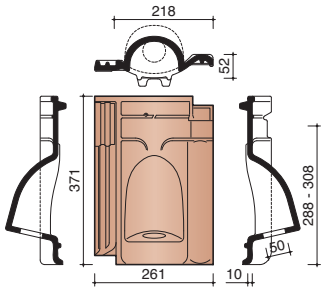

J/NVHV8958
Tuile de passage pour tuyau Ø 50 mm

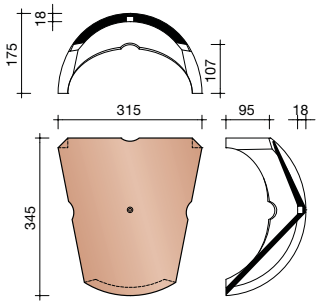

J/N0005140
Jonction entre 3 faîtières 1200

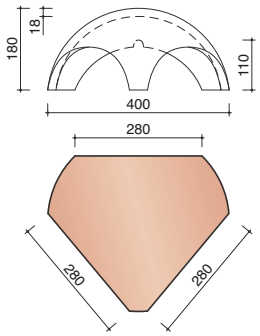

J/N0005500
Jonction entre 1 faîtière 1200
et 2 faîtières 1200 comme arêtier

✓ délai de livraison sur demande

accessoires divers

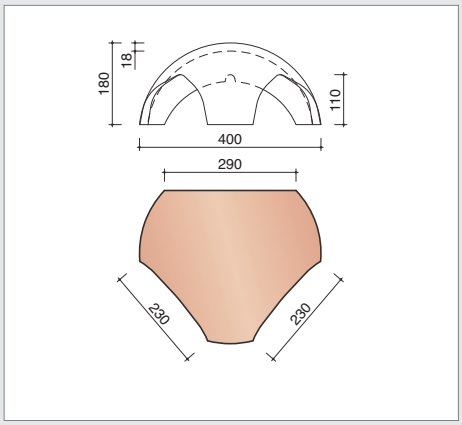

J/N0005520
Jonction entre 1 faîtière 1200
et 2 arêtiers 3100

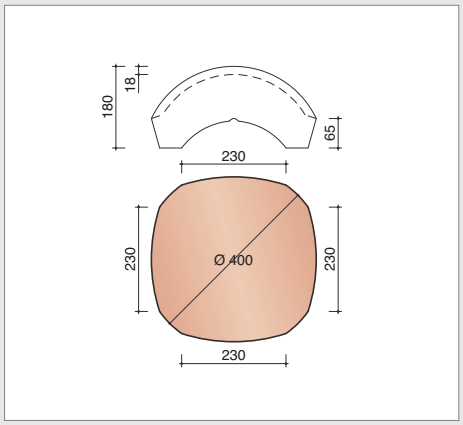

J/N0005540
Jonction entre 4 faîtières 1200

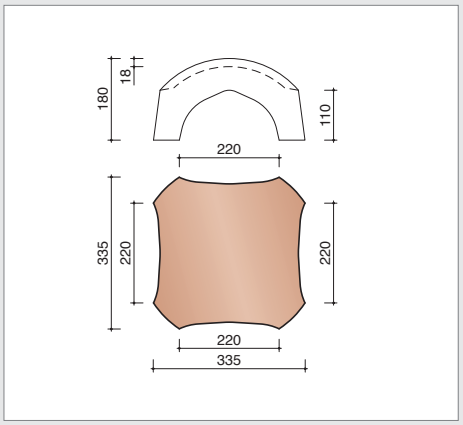

J/N0005560
Jonction entre 4 arêtiers 3100

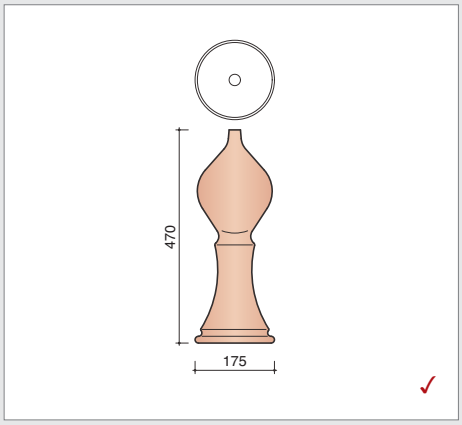

J/N0005900 *
Poinçon n° 1

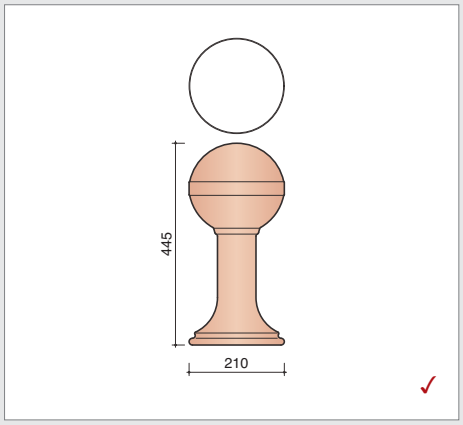

J/N0005910 *
Poinçon n° 2

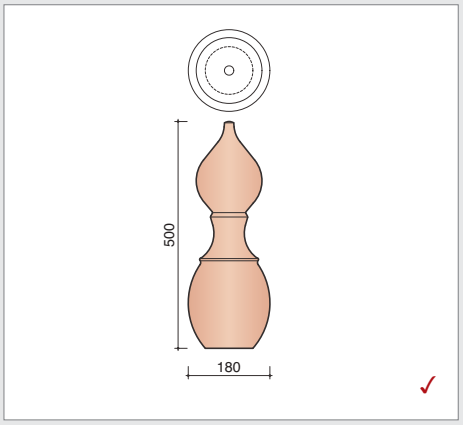

J/N0005920 *
Poinçon n° 3

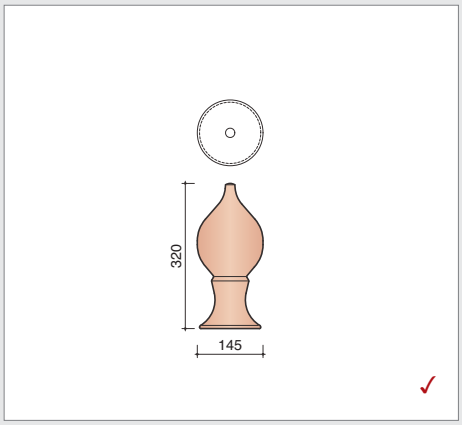

J/N0005930 *
Poinçon n° 4

✓ délai de livraison sur demande
* Poinçons: uniquement en combinaison avec les jonctions avec chaque poinçon, un set de fixation est fourni

1 VHV
BLEU NUIT EMAILLE

Arch. P Van de Kelft
Boeckout

2 VHV
RUSTIQUE EMAILLE

e.c.a. Bouwbedrijf Villas Charmette
Kortrijk

Koramic

Koramic

POUR NOUS CONTACTER

T 056 24 96 38 - F 056 20 47 60 - info@koramic.com

Ligne Info technique:

T 056 24 96 27 - technicalinfo@wienerberger.com

Vous pouvez à tout moment consulter notre site web:
www.wienerberger.be

SHOWROOMS

LONDERZEEL

A12 - Koning Leopoldlaan 1, 2870 Breendonk - T 052 31 10 10

KORTRIJK

Kapel ter Bede 88, 8500 Kortrijk - T 056 24 95 88

FSC www.fsc.org MIXTE Papier issu de sourses responsables FSC® C021743

02/2018

Ce document n'est pas contractuel. Les couleurs qui figurent dans cette brochure reproduisent les teintes naturelles de nos matériaux en terre cuite aussi fidèlement que les techniques d'impression le permettent. Wienerberger sa se réserve le droit de modifier son assortiment et les données techniques.

Les matériaux en terre cuite peuvent présenter une légère différence de teinte d'une fabrication à l'autre. Nos échantillons datent toujours de fabrications précédentes et ne sont dès lors donnés qu'à titre indicatif en ce qui concerne la couleur. Ils n'ont par conséquent aucune valeur contractuelle.

Les pentes de toit inférieures à la pente de toit que nous préconisons exigent des mesures spéciales.

Pour tout complément d'information sur nos produits et leurs propriétés, surfez sur www.wienerberger.be.

Wienerberger

Wienerberger SA
Kapel ter Bede 121, B-8500 Kortrijk
info@wienerberger.be - www.wienerberger.be